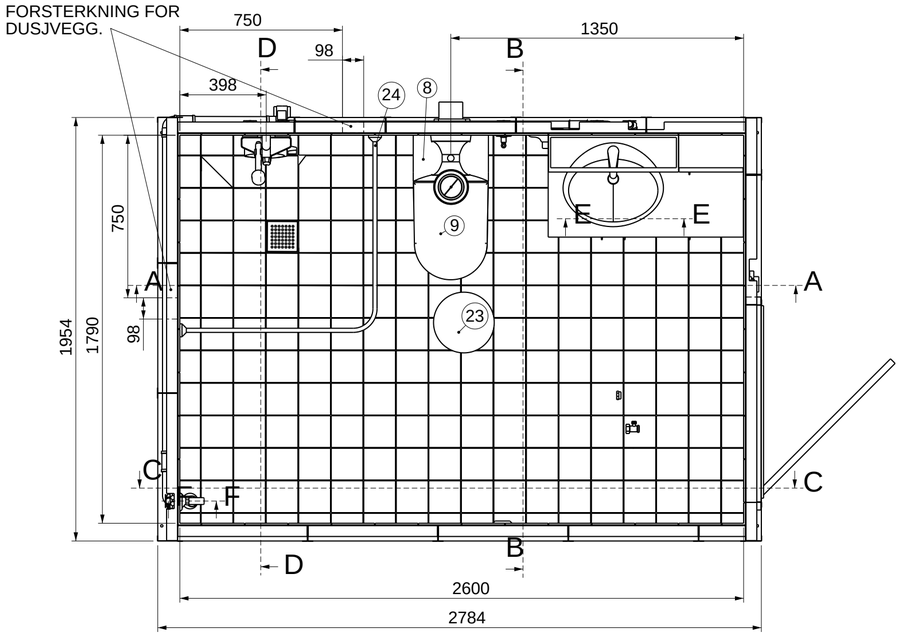

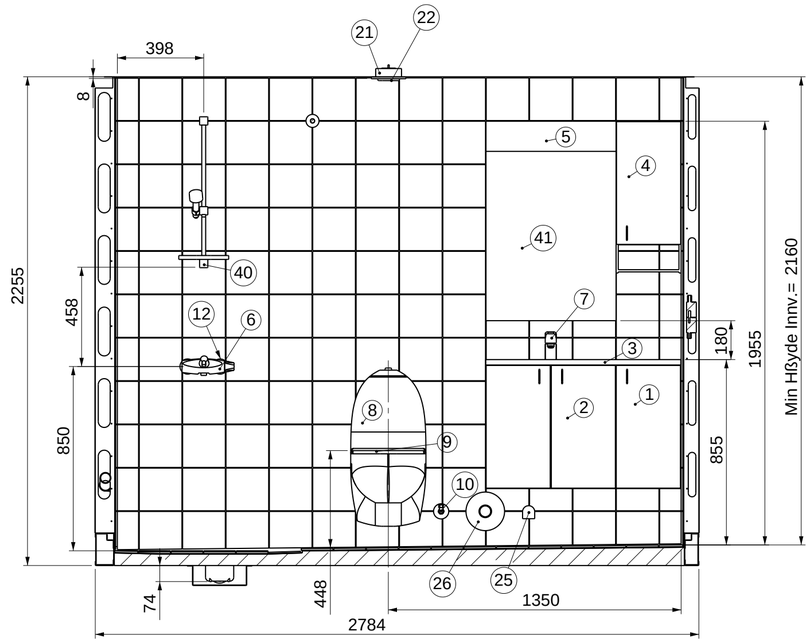

SECTION A-A

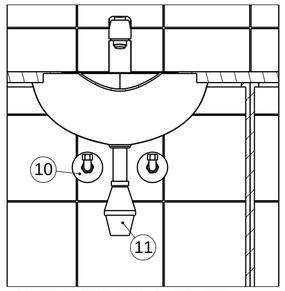

SECTION E-E
SCALE 1 : 10

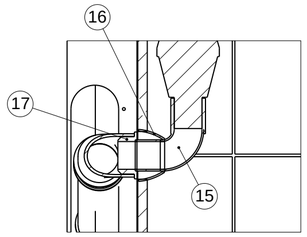

SECTION F-F
SCALE 1 : 5

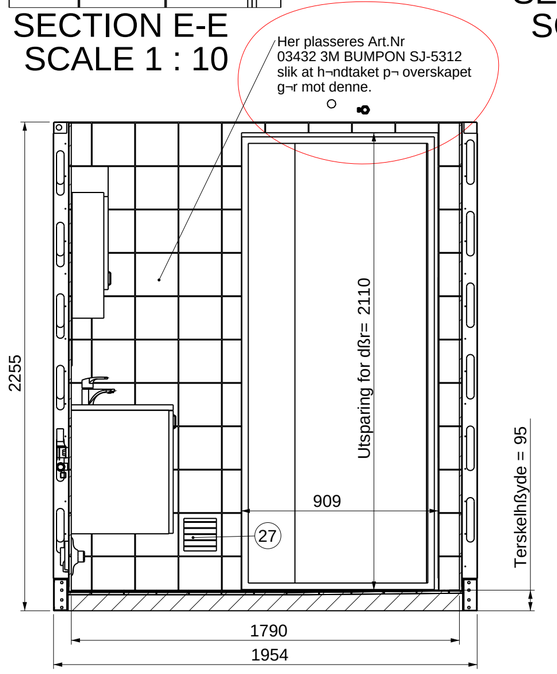

SECTION B-B

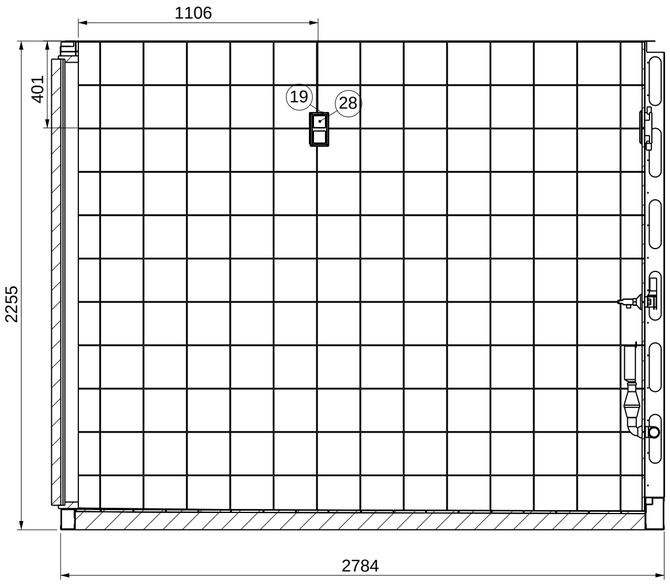

SECTION C-C

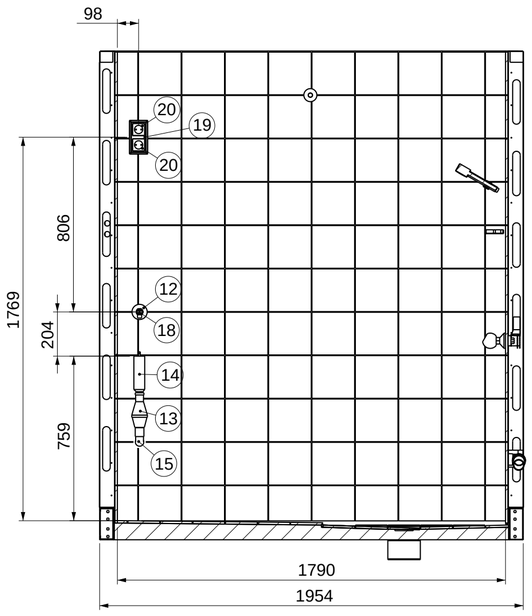

SECTION D-D

ITEM NO.	PartNo	DESCRIPTION	NrfNr:	QTY.
1	02810	Underskap 30cm Tina Facett. Linn Bad		1
2	02767	Underskap 60cm, Tina Facett. Linn Bad		1
3	03028	SERVANT MARMOR 90CM, VENSTRE		1
4	02811	Overskap 30cm Tina Facett. Linn Bad		1
5	03313	Speiltopp med halogen belysning. Tina Facett. Linn Bad		1
6	00695	Dusjbatteri Oras Oramix 160000	4202661	1
7	00692	Servant batteri Oras Safira 1010	4201153	1
8	00701	KLOSETTSK ¡ L PB 468m/sisterne	6002098	1
9	03239	KLOSETTSETE PRESALITT NORDEN	6190771	1
10	01369	Sanipex albue med dekkskive	5112907	3
11	02771	PP-HT Vannl¬s 32mm	4522043	1
12	02461	Rettnippel Wirsbo 1/2*3/4	5110491	3
13	01397	RETTL Ï PS VANNL ¡ S 32 mm. HVIT	4522023	1
14	01398	Vaskemaskintrakt 32mm Hvit	2206714	1
15	01400	PP-HT 32 mm BEND 88,5`. HVIT	2202129	1
16	02890	PP-HT Veggrosett 32mm	4522063	1
17	00721	Gumminippel Svarte 32/43	4514803	1
18	01396	Tappekran for vegg Oras	4203659	1
19	02291	ELKO KOMBI.PLATE L572. 2 HULL	1411702	2
20	00854	STIKKONTAKT INNFELT S1014PT	1510542	2
21	00741	LUFTEVENTIL RAMME KGEZ 01-125		1
22	00739	LUFTEVENTIL GPDF 125		1
23	02584	LAMPE EN Ï K HVIT 2D/18w	3350126	1
24	01564	Dusjstang 90x90 CHR(leveres Ißst)	7527017	1
25	02428	Sanipex Siklemikk	5112705	1
26	03290	VEGGBOKS M/RUNDT LOKK	8544216	1
27	03314	SJALUSIRISTER 6*6" HVIT		1
28	03125	SENTRALPLATE RETT,TETT PH	6941551	2
40	00697	Dusj garnityr Oras Apollo Hvit	4203009	1
41	02378	SPEIL m/PK. 800*600*4,0		1

MERKNADER/FARGER:

FLIS GULV: VITRA GR¡ RAL 0005500 150X150mm
FLIS VEGG: VB 1171TW02 200x200 (HVIT)

FARGE I TAK: PVC FOLIE DOBEL 1072 (HVIT)

MEMBRAN BLIR LAGT ETTER NBI TEKNISK GODKJENNING NR 2402
SOM ER Mapegum WPS V¡ TROMSMEMBRAN.

FLISLIM SOM BENYTTES ER AV TYPEN MEGAFIX FRA RESCON MAPEI

REV.	DRAWN BY	DATE	DESCRIPTION	APPROVED
03	Ivar	08.07.2005	ENDRET RI RVTSTYR P¡ UTVIDENDI TEGNING	dß
02	Ivar	07.06.2005	Lagt til Art.Nr 03432 beskrevet p¬ tegning.	dß
01	Ivar	07.02.2005	For Produksjon	dß
00	Ivar	14.12.2005	For kommentar godkjenning	dß

DATE: 27.12.04 DRAWN: Ivar C.A.: PROJECT APPROVAL:

CLIENT:

Selvaagbygg AS

NORAC AS, RINGEBU
NO-2630 Ringebu, Norway
Phone: +47 61 28 44 44 Fax: +47 61 28 44 45
E-mail: ringebu@norac.no
www.norac.no
Enterprise number:
NO 979 376 626 MVA

NORAC

Ordre nr.: 52913

TITLE: Baderom type 2111R

REVISION 03

A2

NORAC AS PROJECT NUMBER: 6120104

NORAC AS DRAWING NUMBER: 4461

SCALE:1:20

SHEET 1 OF 3